Série TP & hTP:
Pour toutes les matières entrantes, la bonne solution technique

La nouvelle série des broyeurs TP & HTP complèt la gamme de machines Molinari pour le marché du recyclage. Ils sont caractérisés par un cadre mécano-soudé extrêmement résistant qui assure la rigidité structurelle et une parfaite fiabilité dans le temps.

La chambre de broyage est constituée de deux rotors parallèles et indépendants les uns des autres avec un sens de rotation opposé. Le broyage de la matière est obtenu grâce à l'action des couteaux rotatifs sur les couteaux fixes, qui sont positionnées sur une traverse installée entre les deux rotors.

Grâce à leur indépendance, il est possible de modifier les vitesses de chaque rotor ainsi que de procéder à une inversion du sens de rotation pour briser les ponts de matière.

Série TP:
Spéciale pour le caoutchouc / gomme, ELTs, plastiques, câble électrique, WEEE

Caractéristiques techniques

- Structure grande épaisseur
- Châssis très robuste
- Faible vitesse de déchiquetage
- Possibilité d'inverser la rotation
- À double rotor pour éviter la possibilité de colmatage
- Couteaux en acier allié interchangeables et affûtés
- Rotors avec porte-couteaux fait en matière durci
- Couteaux centraux réglable
- Traverse centrale montée sur vérin hydraulique
- Et déplaçable vers le bas pour la maintenance
- Vitesse des rotors individuellement réglable

Série hTP:
Idéale pour les déchets généraux, en vrac ou en balles

Caractéristiques techniques

- Structure grande épaisseur
- Châssis très robuste
- Faible vitesse de déchiquetage
- Possibilité d'inverser la rotation
- À double rotor pour éviter la possibilité de colmatage
- Couteaux en acier allié interchangeables et affûtés
- Rotors avec porte-couteaux fait en matière durci
- **Système d'ouverture des couteaux fixes en cas d'inbroyable**
- Vitesse des rotors individuellement réglable

Caractéristiques techniques

Caracteristiques générales

- Spécialement conçu pour les matières hétérogènes
- Basse vitesse de rotation
- Possibilité de faire des inversion de rotation, arbres indépendants
- Double rotor pour éviter le voutage
- Couteaux en acier fortement allié, interchangeables et affûtables
- Rotors à porte-couteaux en matériau durci et trempé
- Traverse centrale qui absorbe les chocs des inbroyables
- Vitesse de chaque rotor réglable individuellement

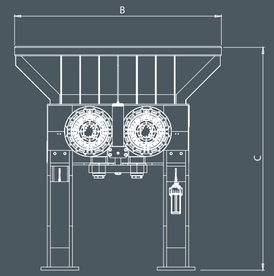

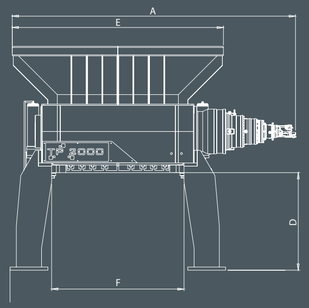

	TP2000	TP2500	hTP2500
Longueur rotors (mm)	2000	2500	2500
Diamètre rotors (mm)	860	860	860
Dimensions (A x B)	5000x3300	6200x3300	6200x3300
Hauteur de chargement (C)	3800	3800	3800
Hauteur de dechargement (D)	1600	1600	1600
Dimension trémie de chargement (E x B)	3300x3200	4000x3200	4000x3200
Espace pour convoyeur de sortie (F)	2000	2500	2500
Nr. couteaux fixes	10	12	12
Nr. couteaux rotatifs	90	110	110
Puissance max.	Min.150kW Max.360kW	Min.250kW Max.500kW	Min.180kW Max.500kW
Poids	40 ton	52 ton	52 ton

Nous Contacter

Molinari S.r.l.
via dell'Industria, 4
24010 Lenna (Bergamo)
ITALY

tel. +39.0345.31.78.01
fax +39 0345.31.78.27
info@molinari-recycling.com
www.molinari-recycling.com

rev. 09/2017

Broyeurs pour pneus usagés et autres déchets

BROYAGE PRIMAIRE

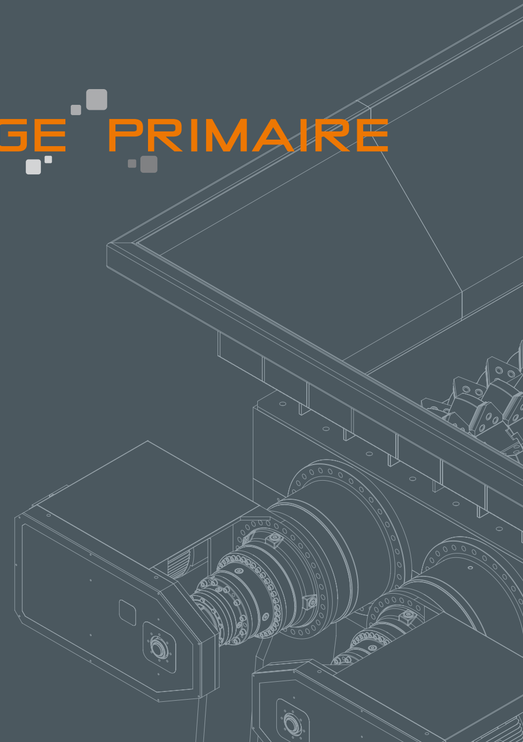

Broyeurs primaires Séries TP et hTP

Série TP

Traverse centrale avec couteaux fixes

La distance entre les couteaux rotatifs et les couteaux fixes est réglable pour garantir la qualité du coupe.
Cette caractéristique fait du model TP le broyeur idéal pour le broyage primaire des pneumatiques usagés.

Innovation réelle dans le broyage des pneus

La caractéristique principale du broyeur série TP est la possibilité d'ajuster la position de la barre centrale, en contrôlant la distance entre les couteaux rotatifs et les couteaux fixes, en garantissant ainsi toujours l'efficacité de coupe maximale.

C'est aussi pour cette raison que la série Molinari TP est une machine très appréciée dans le recyclage des pneus en fin de vie.

Matières traitées

Le broyeur est conçu pour la réduction volumétrique de matières diverse: pneus usagés, câbles électriques, bois. Il peut être utilisé pour ouvrir les balles de papier, plastique et caoutchouc.

- Pneus usagés
- Pare-chocs
- Réfrigérateurs
- Machines à laver
- Palettes
- Bidons plastiques et/ou métalliques

avant après
PNEUS USAGES

avant après
WEE

avant après
CÂBLES ÉLECTRIQUES

Points forts

- Performance optimale en terme de consommation électrique, de fabrication et de manutention.
- Robustesse et fiabilité dans le temps.
- Rotors indépendants à vitesse réglable.

Série hTP

Système de traverse rétractable

La traverse centrale est équipée d'un système hydraulique qui permet de baisser mécaniquement les couteaux centraux pour laisser sortir les agglomérés de matière non conforme.

Pour toutes les sortes de déchets municipaux

Pour les matières comme les déchets municipaux non triés ainsi que les déchets urbains, le broyeur de la série 'h' complète la série de TP.

Les couteaux fixes sont soudés sur une traverse centrale mobile et peuvent être rechargés par soudage d'un matériau résistant à l'usure.

La barre centrale est conçue pour absorber les chocs et elle est débloquée en présence d'inbroyable ou de pièce trop volumineuse. Le mouvement de translation vers le bas est effectué par une unité hydraulique de commande dédiée.

Broyeur primaire et secondaire pour la production de RDF

déchets urbains brut

hTP 2500

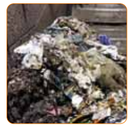

déchets urbains pre-broyés

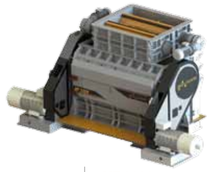

MT 3000

après traitement

Matière traitée

Le broyeur est ideal pour la réduction volumétriques des déchet non tries comme :

- Déchets solides urbain
- Déchets industriels
- Palettes
- Cartons
- Produits volumineux.

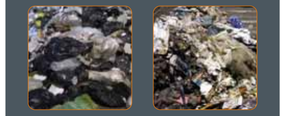

avant après
DECHETS